SLAVUTYCH
TECHNOLOGY

Przekaźnik kontroli prędkości

DS-77

- Zakres pomiarowy 0...10 m/s ± 0.01
- Wykres «30 sekund przed wypadkiem»
- Zdalne sterowanie (RS485, Ethernet)
- Rejestrator danych zdarzeń

System kontroli prędkości

przenośnika DS-77 ma na celu zapobieganie i analizę możliwych sytuacji awaryjnych: określenie poślizgu, poprzecznego zrywania taśmy, przeciążenie transportowanym materiałem, kontrola przyspieszenia taśmy przenośnika podczas rozruchu przenośnika.

Analiza sytuacji awaryjnych

odbywa się według rejestratora zdarzeń i pozwala wiarygodnie zidentyfikować przyczyny sytuacji awaryjnych. Rejestrator zdarzeń przechowuje informacje o ruchu pasa w pamięci nieulotnej. W przypadku zatrzymania przenośnika wyświetlany jest wykres zmiany prędkości w ciągu ostatnich 30 sekund przed zatrzymaniem.

«30 sekund przed wypadkiem»

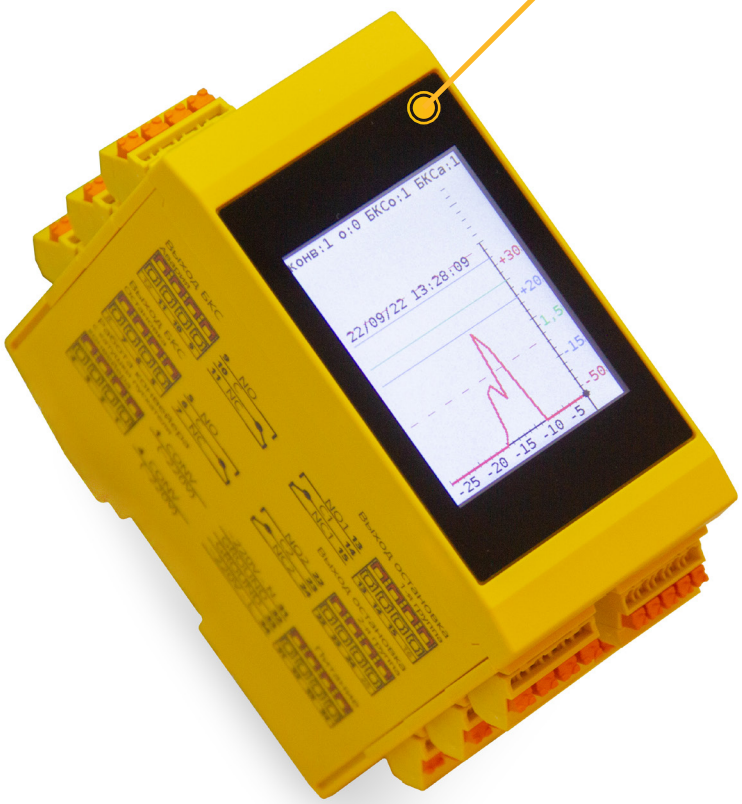

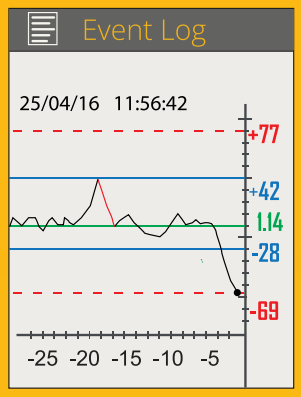

Algorytmy

W oprogramowaniu zaimplementowane są cztery algorytmy:

- Emulacja PC-67
- bezpośrednia kontrola
- kontrola pośrednia
- zgodnie z wymaganiami klienta

Kontrola przyspieszenia

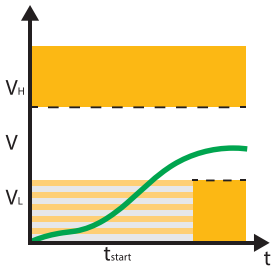

Kontrola prędkości

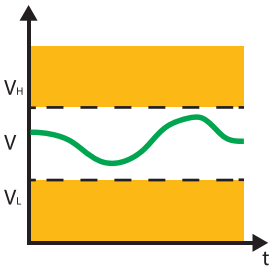

Kontrola hamowania

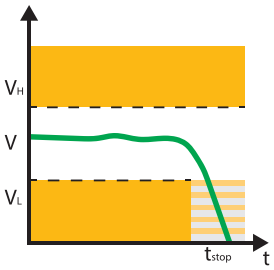

Zdalne sterowanie

Pełny dostęp do wyświetlania i konfiguracji wszystkich parametrów za pośrednictwem protokołu ModBus RTU (RS485) i ModBus TCP (Ethernet).

Statystyka

Prowadzi statystyki czasu pracy przenośnika i urządzenia (w określonym czasie), ewidencję zatrzymań awaryjnych, analizę pracy linii.

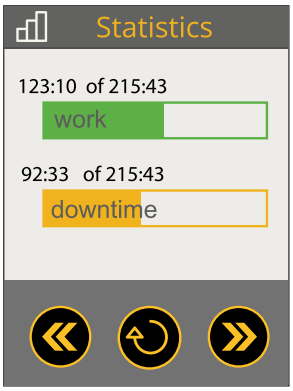

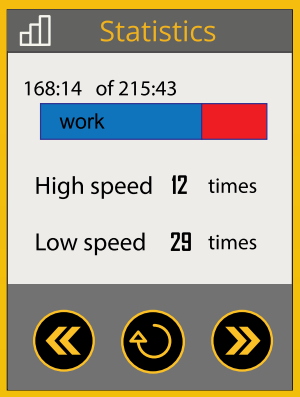

Czujnik prędkości

zgodnie z zasadą efektu Halla lub typu indukcji - 6D103, istnieje możliwość podłączenia innych typów - tachogenerator, magnetoindukcyjny. Odległość do modułu wtórnego może wynosić do 400 metrów.

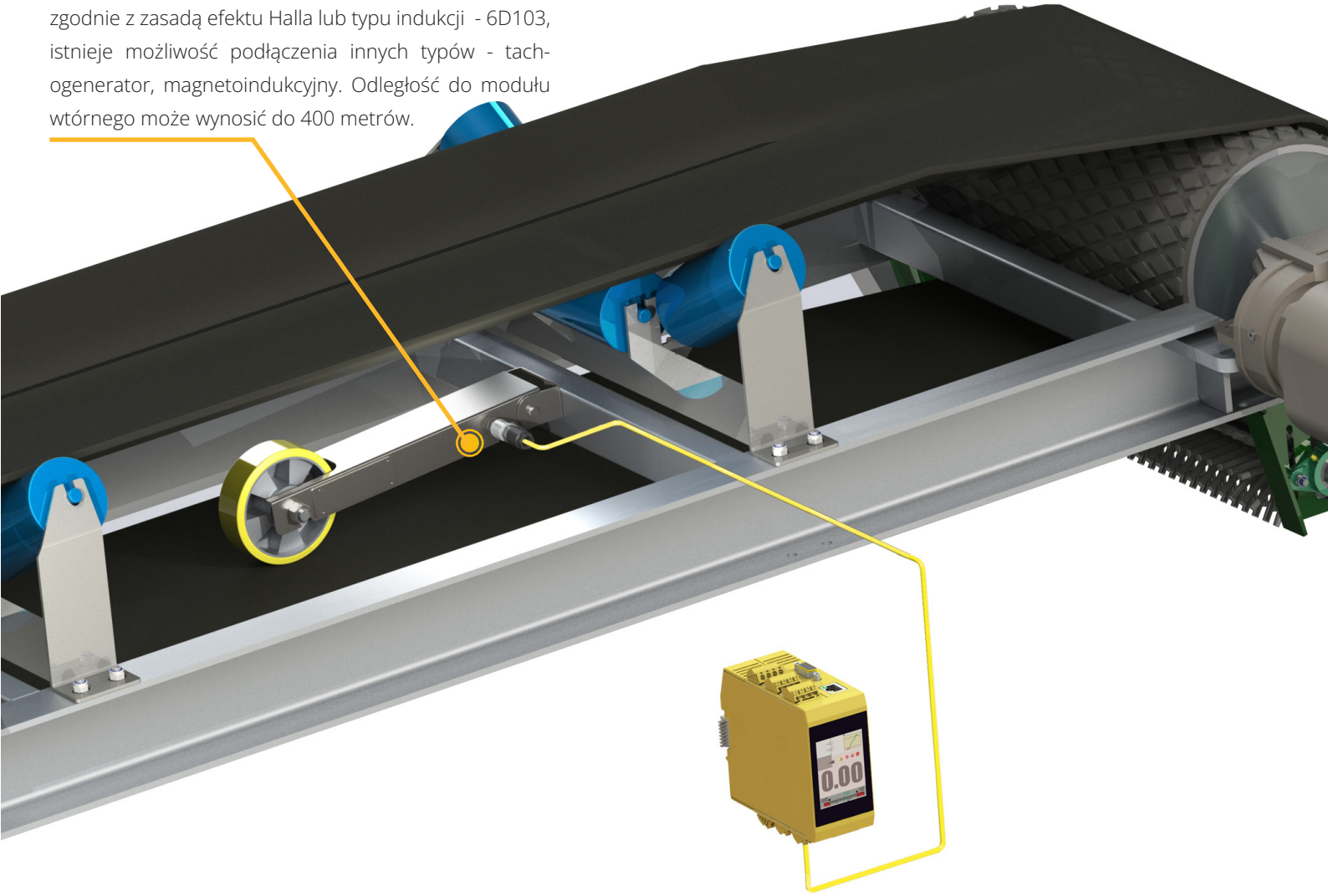

Izolacja galwaniczna

czujnika prędkości służy do poprawy odporności obwodu sygnału na zakłócenia, dokładności pomiaru.

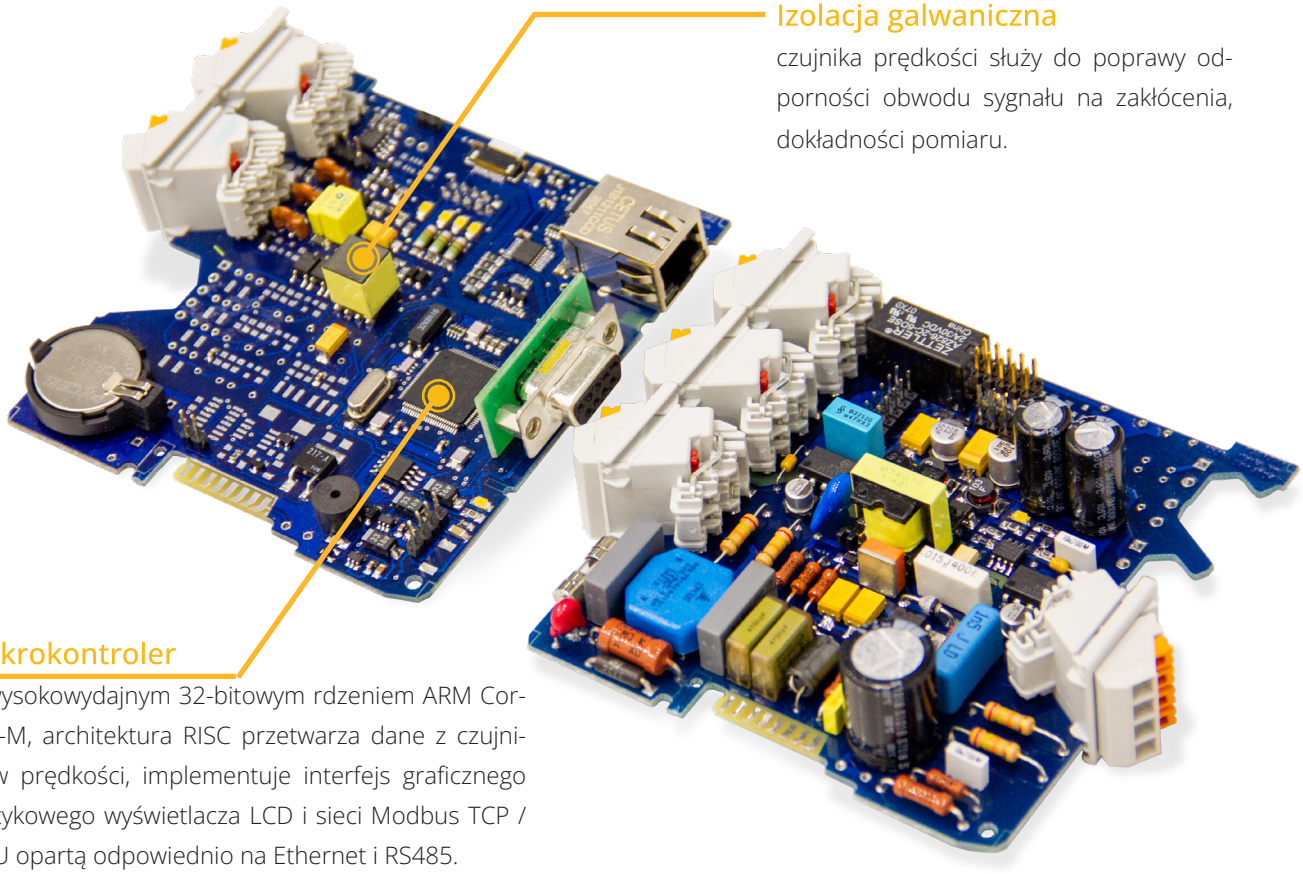

Mikrokontroler

z wysokowydajnym 32-bitowym rdzeniem ARM Cortex-M, architektura RISC przetwarza dane z czujników prędkości, implementuje interfejs graficznego dotykowego wyświetlacza LCD i sieci Modbus TCP / RTU opartą odpowiednio na Ethernet i RS485.

Parametry techniczne

Czujnik prędkości

6D103 / 6D103H

Zasilanie	10-30 VDC
Temperatura otoczenia	-40 ... +85 C°
Obudowa	IP67
Zakres prędkości	0.01 ... 10 m/s
Wyjście	PNP
Zasada działania	Efekt Halla / Indukcyjny
Materiał	AISI 201 Stal nierdzewna
Kolo	Koło ochronne z poliuretanu, średnica 150 mm
Waga	4,6 kg

Monitor prędkości

DS-77-IP30 / DS-77-IP30-24

Zasilanie	24 VDC / 220VAC
Moc (maks.)	5 W
Temperatura otoczenia	-20 ... +70 C°
Obudowa	IP30
Styki przekaźnika	3 x 1A @ 250 VAC
Styki zasilania	14 AWG / 2,5mm²
Styki sygnałowe	16 AWG / 1,5mm²
Obsługiwane rodzaje czujników	NPN / PNP / AC
Sieć	Modbus RTU / TCP
Waga	0,4 kg

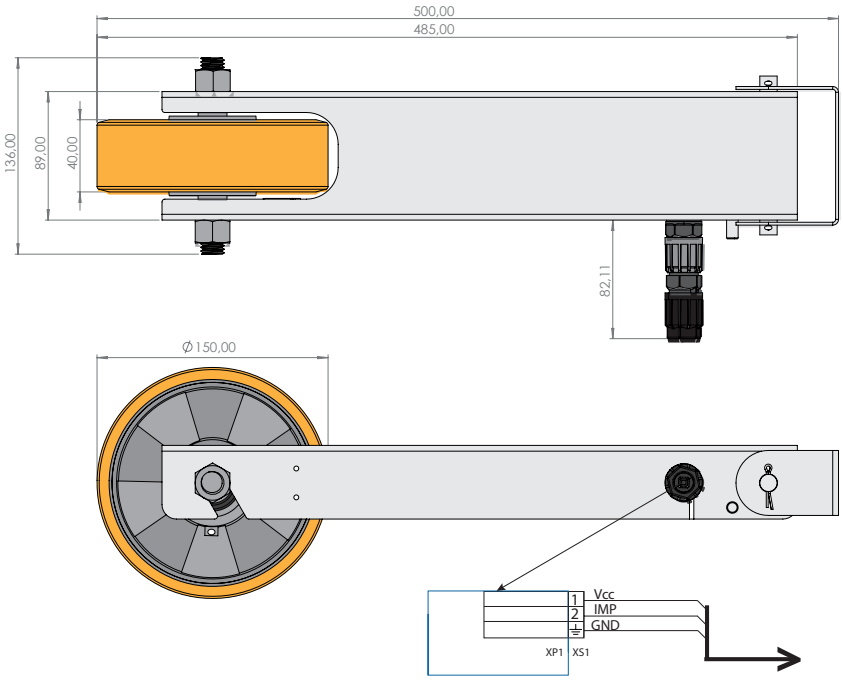

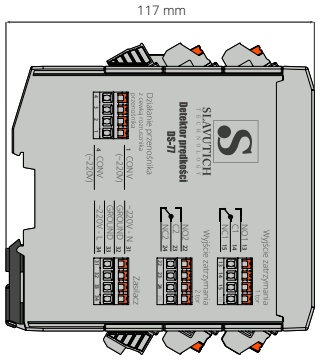

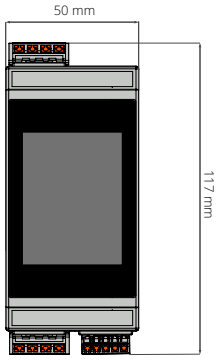

SLAVUTYCH TECHNOLOGY

Ukraina

Slavutych Technology TOV
Ukraina, Kijów, Lomonosova ul. 73V
+38097 - 881 - 4096
anatoliy@ntp-slavutich.com
www.slavutich-technology.com

Polska

Slavutych Technology Sp. z o.o.
30-552 Kraków, ul. Wielicka 42, B3
+48 514 066 113
biuro@slavutych.pl
www.slavutych.pl